ՏԱՆԻՔԻ ՀԱՏԱԿԱԳԻԾ Մ1:200

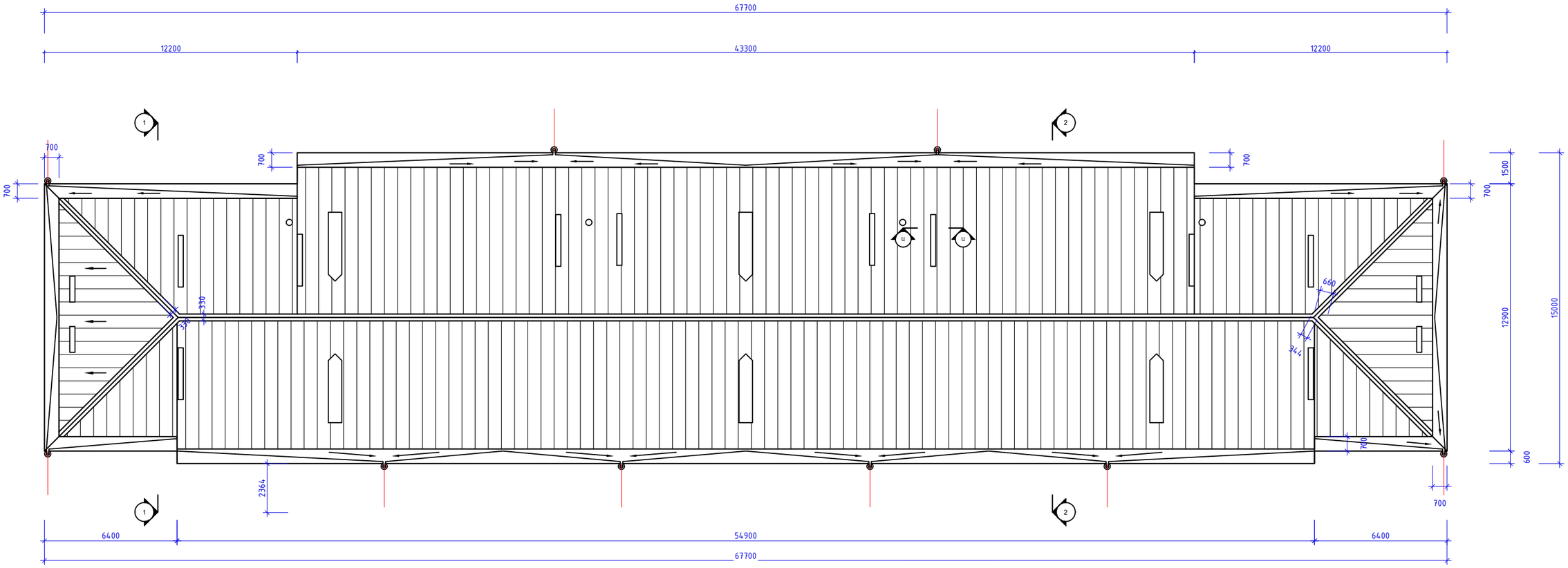

ԿՏՐՎԱԾՔ Ա-Ա

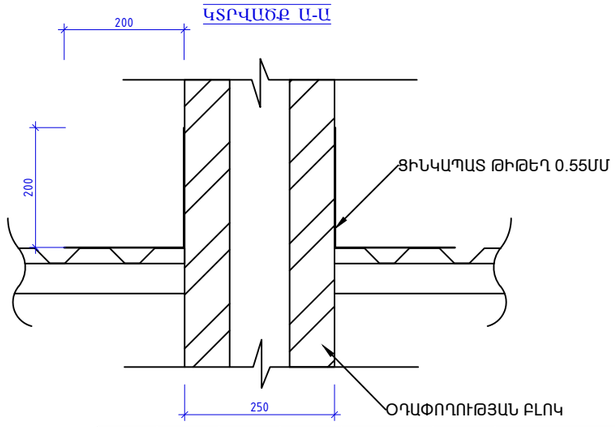

ԾԱՆՈԹՈՒԹՅՈՒՆ

ՓԱՅՏԵ ԿՈՆՍՏՐՈՒԿՑԻԱՆԵՐԻ ՓՈԽԱՐԻՆՈՒՄՆ ՈՒ ԼՐԱՑՈՒՄՆԵՐՆ ԻՐԱԿԱՆԱՑՎՈՒՄ ԵՆ ՏԵՂՈՒՄ ՈՒՍՈՒՄՆԱՍԻՐԵԼՈՒ ԱՐԴՅՈՒՆՔՈՒՄ:

						Պատվիրատու՝	Պատվեր՝	Հատոր՝	
						ՀՀ ԱՐԱՐԱՏԻ ՄԱՐԶՊԵՏԱՐԱՆ	ՀՀԱՄ-ԲԸԱՀ-ԱՇՁԲ-15/08-6	1	
						ՀՀ ԱՐԱՐԱՏԻ ՄԱՐԶԻ Ք. ԱՐՏԱՇԱՏ ԱՐԱՐԱՏՅԱՆ ՓՈՂՈՑԻ 1ՇԵՆՔԻ ՏԱՆԻՔԻ ՎԵՐԱՆՈՐՈԳՄԱՆ ԱՇԽԱՏԱՆՔԱՅԻՆ ՆԱԽԱԳԻԾ			
ՓՈՓ.	ՄԱՍ. ՔԱՆ.	ԹԵՐԹ	ՓԱՍՏԱԹ.Ն	ՍՏՈՐԱԳՐ.	ԱՄՍԱԹՎ	ճԱՐՏԱՐԱՊԵՏԱԿԱՆ ՄԱՍ	ՓՈՒԼ	ԹԵՐԹ	ԹԵՐԹԵՐ
ՆԱԽԱԳԱՀ		Գ.ԲԱՂԴԱՍԱՐՅԱՆ					Ա Ն	ճ - 2	11
ՆԳճ		Վ.ՄՆԱՑԱԿԱՆՅԱՆ							
ՆԱԽԱԳԾ.		Վ.ՄՆԱՑԱԿԱՆՅԱՆ				ՏԱՆԻՔԻ ՀԱՏԱԿԱԳԻԾ Մ1:200	«ՆՈՐԱՇԵՆ» ՆՏԿ		